# ACTIVE 1D®

## SIMPLE, FIABLE, ET AUTÓNOMO

## Principio y funcionamiento

El avance de cebado del Active 1D® se obtiene por undispositivo denominado « dispositivo de impulsión”  ». Su principio consiste en almacenar la energía electrostática presente en la atmósfera cuando se acerca una nube tormentosa, para generar el cebado de la descarga ascendante en el momento  oportuno.

Este dispositivo se pone en funcionamiento por un captador integrado que mide el valor del campo électrico ambiental.

Este provova una inversion  casi-instantanéa de la polaridad de la cabeza del pararrayos que genera una amplificación brusca del campo eléctrico sobre su punta.

## Caracteristícas del Active 1D®

- Toma en cuenta del criterio energético para elegir el aguijón que puede transformarse en trazador ascendente,
- Fuente de energía autónoma y limpia : campo eléctrico atmosférico,
- Toma en cuenta de la polaridad de la nube,
- Radio de curvatura de la cabeza optimizada de manera que disminuye el efecto corona y garantiza el avance de cebado,
- Garantía de funcionamiento en cualquier condición atmosférica,
- Gran resistencia a la corrosión,
- Cumple con la norma NFC 17-102 de Septiembre 2011

## Radios de protección del Active 1D®

El pararrayos con dispositivo de cebado Active 1D® ha sido sometido a diversos ensayos en laboratorio según el protocolo de la norma NFC 17-102.

**Estos ensayos han demostrado según los modelos , avances de cebado de 12 à 60 µs en relación con una punta simple.**

# GAMA ACTIVE 1D®

## Mayor zona de protección

Los radios de protección del Active 1D® indicados por debajo, están calculados Para los 4 niveles de protección Np (de I a IV) según la altura h real entre la punta del pararrayos y el punta más alto de la estructura a proteger.

- ΔT : Avance de cebado, para elActive®, ΔT=12, 25, 45 y 60µs
- Np : nivel de protección de más o menos gran severidad ( I a IV) determinado por la evaluación del riesgo rayo determinado por el software Riesgo Rayo según la norma NFC 17-102,
- h(m) : altura entre la punta del pararrayos y el punto más alto a proteger.

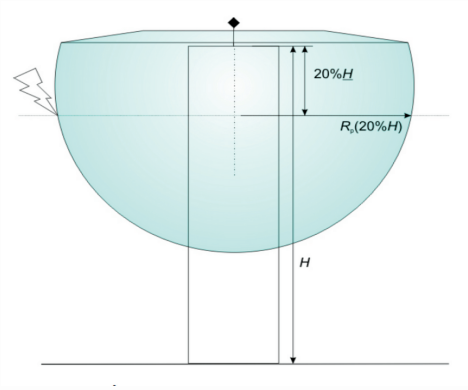


| Active 1D® | AFB10121D | | | | AFB10251D | | | | AFB10451D | | | | AFB10601D | | | |
|---|---|---|---|---|---|---|---|---|---|---|---|---|---|---|---|---|
| h(m) \ Np | I | II | III | IV | I | II | III | IV | I | II | III | IV | I | II | III | IV |
| **2** | 11 | 13 | 16 | 19 | 17 | 20 | 23 | 26 | 25 | 28 | 32 | 36 | 31 | 34 | 39 | 43 |
| **4** | 23 | 27 | 32 | 37 | 34 | 39 | 46 | 52 | 51 | 57 | 65 | 72 | 63 | 69 | 78 | 85 |
| **5** | 28 | 34 | 41 | 46 | 42 | 49 | 57 | 65 | 63 | 71 | 81 | 89 | 79 | 86 | 97 | 107 |
| **6** | 29 | 34 | 42 | 48 | 43 | 49 | 58 | 66 | 63 | 71 | 81 | 90 | 79 | 87 | 97 | 107 |
| **8** | 30 | 36 | 43 | 50 | 43 | 50 | 59 | 67 | 64 | 72 | 82 | 91 | 79 | 87 | 98 | 108 |
| **10** | 30 | 37 | 45 | 52 | 44 | 51 | 61 | 69 | 64 | 72 | 83 | 92 | 79 | 88 | 99 | 109 |
| **20** | 32 | 41 | 51 | 60 | 45 | 54 | 65 | 73 | 65 | 74 | 86 | 97 | 80 | 89 | 102 | 113 |
| **30** | 32 | 42 | 55 | 65 | 45 | 55 | 68 | 80 | 65 | 75 | 89 | 101 | 80 | 90 | 104 | 116 |

## Gama Active 1D®

| Modelo | ΔT(µs) | Contador de rayo |
|---|---|---|
| **AFB10121D** | 12 | No incluido |
| **AFB17121D** | 12 | Incluido |

| Modelo | ΔT(µs) | Contador de rayo |
|---|---|---|
| **AFB10251D** | 25 | No incluido |
| **AFB17251D** | 25 | Incluido |

| Modelo | ΔT(µs) | Contador de rayo |
|---|---|---|
| **AFB10451D** | 45 | No incluido |
| **AFB17451D** | 45 | Incluido |

| Modelo | ΔT(µs) | Contador de rayo |
|---|---|---|
| **AFB10601D** | 60 | No incluido |
| **AFB17601D** | 60 | Incluido |

## Prueba del Active 1D®

El pararrayos Active 1D® puede ser probado en sitio con el caso de prueba con cable AFV0050TT (verificación inicial, verificaciones periódicas según la norma NFC 17-102 y decretos en vigor, mantenimiento,...)
Simple y rápido, esta prueba se hace o sea desmontando el pararrayos, o sea utilizando la perca de prueba AFV0087PT, lo que permite verificar los pararrayos que estan a una altura de 8 metros sin desmontarlos.

La alimentación de este probador se hace con una batería (incluida). La visualización con luces indicadoras indica el resultado al instante (positivo o negativo).

## Empaque

Pararrayos completo embalado en paquete reforzado
- peso : 3,00 Kg
- dimensiones : 430 x 110 x 110 mm

BR001ES.QLF.00

FRANKLIN FRANCE - 13, Rue Louis Armand - 77330 OZOIR-LA-FERRIERE (France)
Tél : +33 1 60 34 54 44 - Fax +33 1 64 40 35 43
www.franklin-france.com